ZIEGLER®

Außenanlagen von A–Z

Ihr innovativer Partner für Stahlleichtbau
und Freiflächengestaltung

TOP-QUALITÄT – direkt vom – HERSTELLER!

Überdachung
PEGASUS

www.ziegler-metall.de

BESTELL-HOTLINE + BERATUNG zum Nulltarif! (Mo - Fr: 07.00 - 18.00 Uhr, Sa: 08.00 - 12.00 Uhr)

Free Call 0800 100 49 02 **Free Fax 0800 288 63 50** **info@ziegler-metall.de**

Angebote für gewerbliche Kunden. Netto-Preise zzgl. gesetzl. MwSt.

Fahrradüberdachungsanlage PEGASUS, bestehend aus ein- und doppelseitigen Überdachungen, Stahlkonstruktion in RAL 9023 perldunkelgrau

Überdachung PEGASUS

Wartehalle PEGASUS, 3 Felder, Verglasung bronce getönt, mit Sitzbank ARES und Abfallbehälter BRITS, Stahlkonstruktion in RAL 703 eisenglimmer

Bitte fragen Sie an – gerne erstellen wir Ihnen kostenfrei ein individuelles Angebot für Ihr Bauvorhaben: Tel 0800 100 49 02

PEGASUS

- Fahrradüberdachung
- Wartehalle

Konstruktion:
Quadratrohrstützen, auf denen die Wasserkästen, Unterzüge und Kragarme aus T-Profil montiert werden. Wasserkasten aus Stahlblech, mehrfach gekantet und ausgesteift.

Oberfläche / Farbe:
Alle Stahlteile feuerverzinkt bzw. zusätzlich pulverbeschichtet in RAL-Farbe nach Wahl.

Dach:
Verbundsicherheitsglas (VSG) standardmäßig glashell.
Ausführung bronce optional gegen Mehrpreis.

Rück- / Seiten- / Windschutzwand:
Einscheibensicherheitsglas (ESG), standardmäßig glashell.
Ausführung bronce optional gegen Mehrpreis
(Scheiben standardmäßig mit ZIEGLER-Logo im Siebdruck).

Entwässerung:
Über die im Dach integrierte Regenrinne und die hinteren Stützen.
Austritt oberirdisch über Wasserspeier.

Schneelast:
sk (auf dem Boden) 0,93 kN / m²

Befestigung:
Stützen mit Fußplatten zum Aufdübeln auf bauseitige Fundamente bei -200 mm oder +/- 0 mm nach unseren Plänen.
Lieferung inklusive Bodenbefestigungsmaterial.

Optionen:
Höhere Schneelast, keramischer Siebdruck, Dacheindeckung Trapezblech gegen Mehrpreis.

Lieferbar auch mit Lademöglichkeit für Elektrofahrräder.

Weitere Bilder, Informationen und Ausschreibungstexte:
www.ziegler-metall.de/pegasus

RAL-FARBEN
nach Wahl

KREATIVER STAHLLEICHTBAU VOM FERTIGUNGSPROFI – MADE IN GERMANY!

Auf die ZIEGLER-Qualität ist Verlass: für einen umfassenden Korrosionsschutz werden alle Stahlteile grundsätzlich feuerverzinkt. Eine optimale Oberflächenhaftung wird durch Vorbehandlung in der Strahlkabine erreicht. Nach Ihrem Wunsch werden die Stahlteile im Anschluss mit langlebigem Polyesterpulver beschichtet – dazu stehen über 180 Farben zur Auswahl (www.ziegler-metall.de/ral)

ZIEGLER-SERVICE: AUSSCHREIBUNGSTEXTE

Besuchen Sie unsere Website www.ziegler-metall.de/ausschreibung
Als eingeloggter User können Sie Ausschreibungstexte für Ihre Projekte in allen gängigen Formaten herunterladen – sicher, schnell, einfach.

Fahrradüberdachung PEGASUS, ein- und doppelseitig, jeweils 6 Felder, Seitenwände mit Holzbelattung Lärche quer, Beleuchtung an den Dachträgern, Stahlkonstruktion in DB 703 eisenglimmergrau

Fahrradüberdachung PEGASUS

Fahrradüberdachung PEGASUS, doppelseitig, Anlage bestehend aus 2 Überdachungen je 4 Felder, mit Fahrradparker MISSOURI,

Fahrradüberdachung PEGASUS, einseitig, 10 Felder, mit Anlehnbügel MONTANA, Stahlkonstruktion in RAL 7012 basaltgrau

Dacheindeckung VSG satiniert, Stahlkonstruktion in RAL 9007 graualuminium

Fahrradüberdachung PEGASUS, doppelseitig, 3 Felder, ohne Rück- und Seitenwände, Dacheindeckung VSG satiniert (Sonder), Stahlkonstruktion in RAL 7012 basaltgrau

Fahrradüberdachung PEGASUS

Fahrradüberdachung PEGASUS Dachlänge x Dachtiefe 3,30 m x 2,25 m, Stahlkonstruktion feuerverzinkt und pulverbeschichtet inkl. Rück- und Seitenwände ESG glashell, mit Fahrradparker MISSOURI, Dacheindeckung VSG glashell

Fahrradüberdachung PEGASUS, einseitig, 6 Felder, mit Fahrradparker MISOURI, Stahlkonstruktion RAL 7016 anthrazitgrau

6 Stück Fahrradüberdachungen PEGASUS, doppelseitig, je 6 Felder, mit Reihenfahrradständer, Stahlkonstruktion RAL 7016 anthrazitgrau

Ein- und doppelseitige Fahrradüberdachung, Dachscheiben mit farbiger undurchsichtiger Folie (orange, gelb, rot)

Fahrradüberdachung PEGASUS

Einseitige und doppelseitige Variante. Dacheindeckung aus Verbundsicherheitsglas. Zusätzliche Rück-, Seiten- und Windschutzwände standardmäßig aus Einscheibensicherheitsglas möglich. Holzbelattung auf Anfrage. Pulverbeschichtung in allen RAL-Farben möglich.

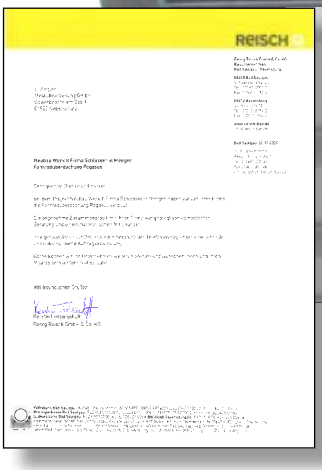

Kunden über ZIEGLER:

„[...] Mit diesem Schreiben möchten wir uns für die gute Zusammenarbeit beim o.g. Bauvorhaben bedanken. Sowohl bei der Planung als auch bei der Ausführung waren wir mit Ihren Leistungen sehr zufrieden. Erleichternd bei der Realisierung des Projekts war für uns die detaillierte Beratung und kompetente technische Abstimmung während de Arbeitsvorbereitung, so dass die Terminierung und die Montage vor Ort zur vollsten Zufriedenheit aller am Bau beteiligten, und ohne Schwierigkeiten durcheführt werden konnten. [...]"

Seitenansicht, einseitig

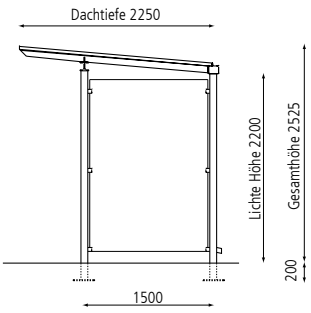

Seitenansicht, doppelseitig

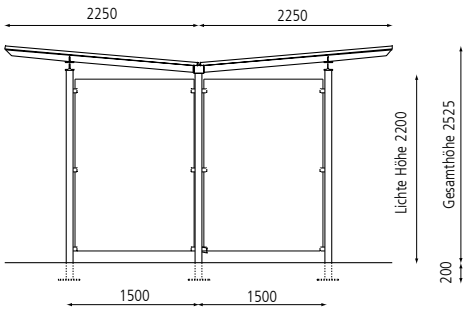

Frontansicht, 3 Felder

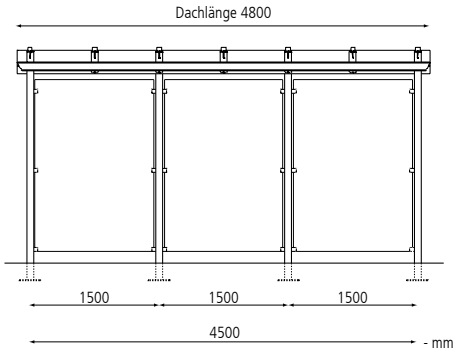

- mm -

Fahrradüberdachung PEGASUS

Ausführung		**einseitig**			**doppelseitig**		
Feldanzahl		3	4	6	3	4	6
			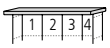	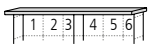	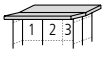	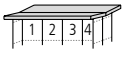	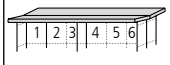
Dachlänge x Dachtiefe	m	4,80 x 2,25	6,30 x 2,25	9,30 x 2,25	4,80 x 4,50	6,30 x 4,50	9,30 x 4,50
Oberfläche Stahlteile		feuerverzinkt					
Fahrradüberdachung PEGASUS (ohne Rück- / Seitenwände)	Nr.	245 491	245 492	245 493	245 511	245 512	245 513
Oberfläche Stahlteile		feuerverzinkt und pulverbeschichtet					
Fahrradüberdachung PEGASUS (ohne Rück- / Seitenwände)	Nr.	245 521	245 522	245 523	245 516	245 517	245 518

Mehrpreis für Feldanzahl		**3**	**4**	**6**
Oberfläche Stahlteile		feuerverzinkt		
Zwischen- bzw. Rückwand, komplett, glashell, Raster 1,50 m	Nr.	245 496	245 497	245 498
Oberfläche Stahlteile		feuerverzinkt und pulverbeschichtet		
Zwischen- bzw. Rückwand, komplett, glashell Raster 1,50 m	Nr.	245 416	245 417	245 418
Seitenwand, glashell, Breite 1,50 m	Nr.	244 452		
Beleuchtung IP 65, 1 x 36 Watt	Nr.	245 428		

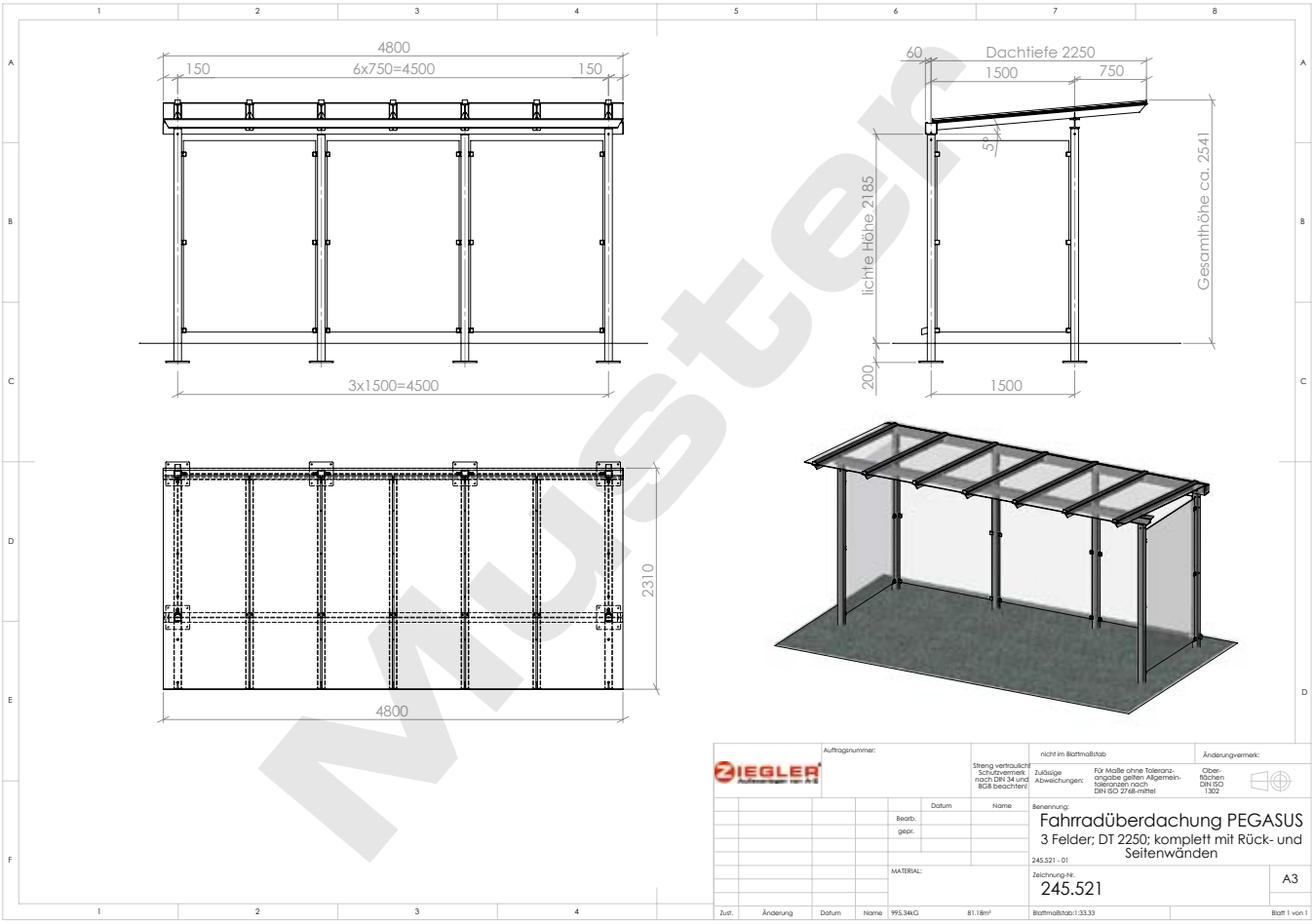

Beispiel-Ausführungszeichnungen

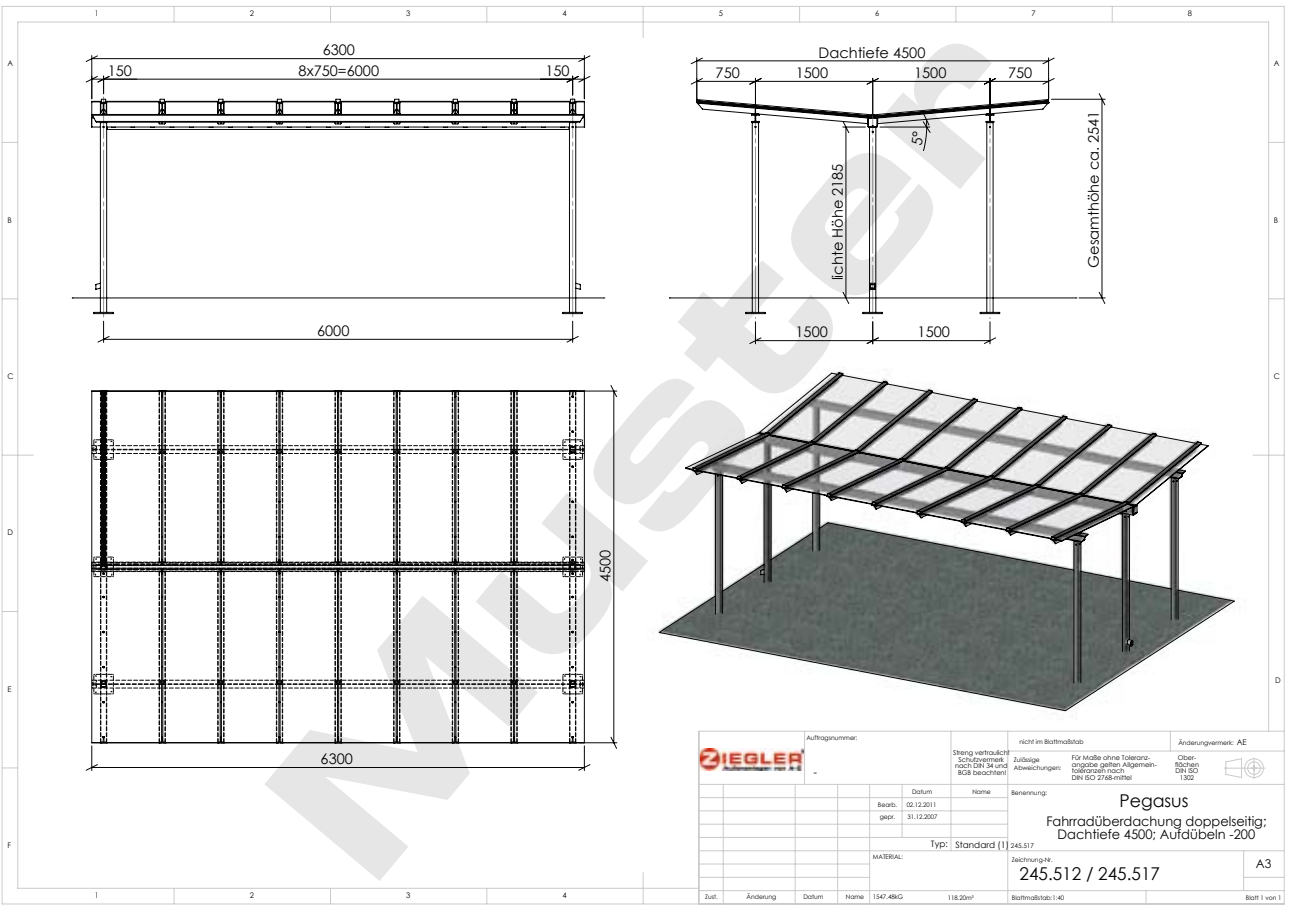

Beispiel-Fundamentpläne

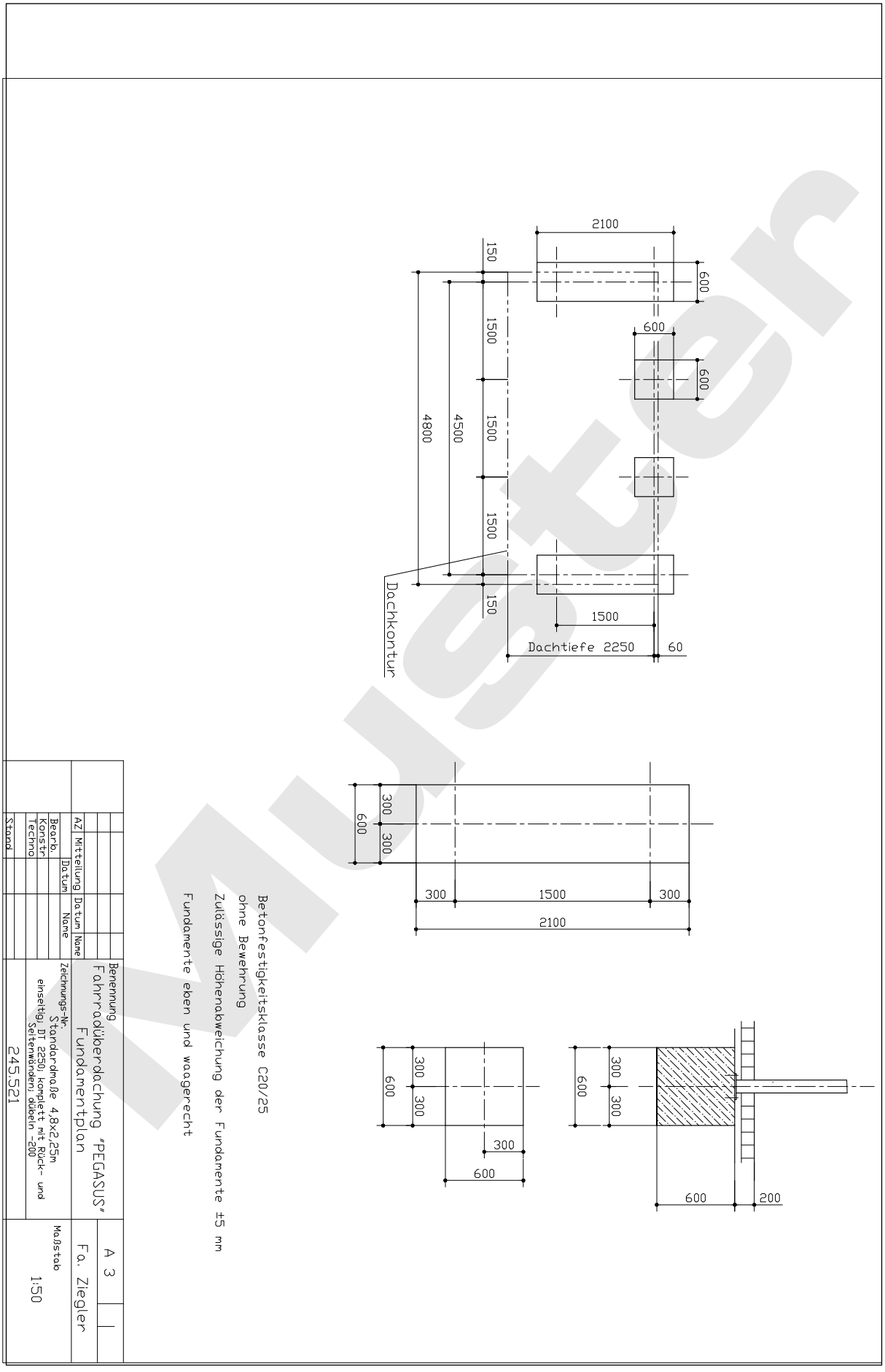

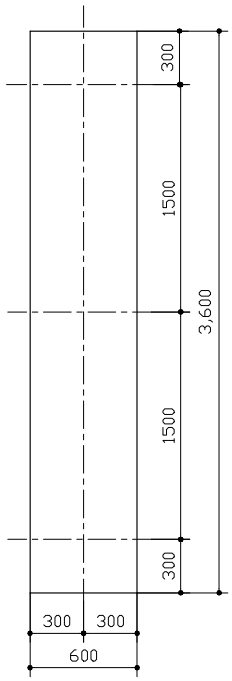

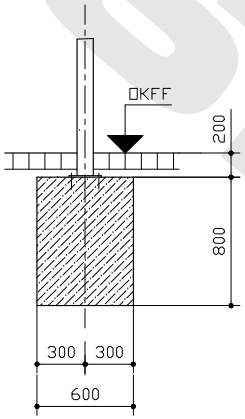

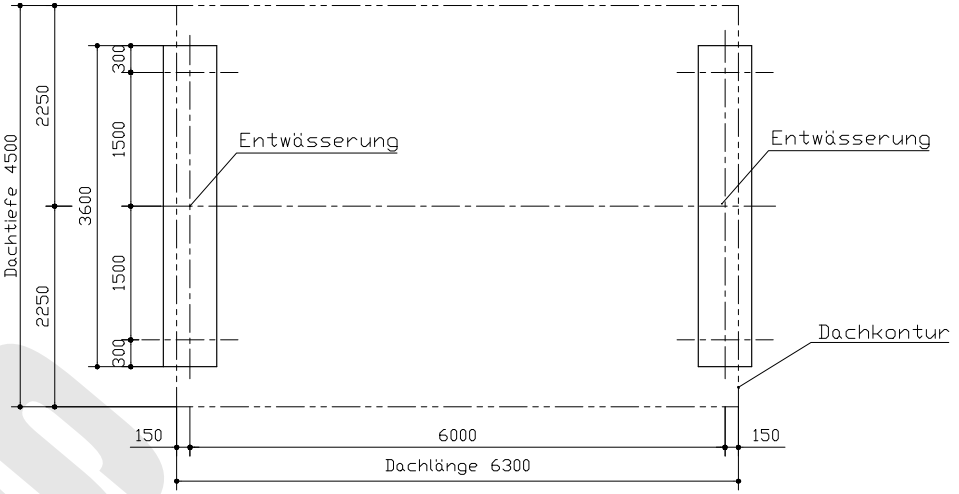

Betonfestigkeitsklasse C20/25
ohne Bewehrung

Alle Fundamente gleiche Höhe.
zulässige Abweichung ±5mm
Fundamente eben und waagerecht

AZ	Mitteilung	Datum	Name	Benennung Fahrradüberdachung PEGASUS Fundamentplan	A 3 Fa. Ziegler
	Datum	Name		Zeichnungs-Nr. Standardmaße 6,3x4,5m doppelseitig; DT 4500; dübeln -200	Maßstab 1:50
Bearb.					
Konstr					
Techno					
Stand				245.517	

Musterstatik

Wartehalle PEGASUS, 3 Felder, mit Sitzbank ARES, Stahlkonstruktion in RAL 9007 graualuminium

Wartehalle PEGASUS

PEGASUS, 3 Felder, Vitrine in Rückwand, mit Sitzbank LINUS und Abfallbehälter CORNWALL, Stahlkonstruktion in DB 703 eisenglimmer

Wartehalle PEGASUS, 3 Felder, mit Sitzbank ARES und Plakatschaukasten in Rückwand, Stahlkonstruktion in RAL 7016 anthrazitgrau, Seitenwand mit farbigem Siebdruck

PEGASUS, 4 Felder, doppelseitig, Kombination Wartehalle mit Fahrradunterstandm mit Anlehnbügel PRISMA und Sitzbänken MARURA, Dacheindeckung VSG satiniert, Stahlkonstruktion in RAL 7016 anthrazitgrau

Wartehalle PEGASUS, 2 Felder, mit Rück- und Seitenwänden, Drahtgittersitz TARVIS, Abfallbehälter HALIFAX, Stahlkonstruktion in RAL 7016 anthrazitgrau

Wartehalle PEGASUS

Wartehalle PEGASUS, 6 Felder, mit Rück- und Seitenwänden, Sitzbank FERMO, Abfallbehälter DERBY, Stahlkonstruktion in RAL 9007 graualuminium

Wartehalle PEGASUS, 2 Felder, Rück- und Seitenwände mit Siebdruckdekor Raute, Drahtgittersitz TARVIS, Stahlkonstruktion in RAL 7011 eisengrau

Wartehalle PEGASUS, 4 Felder, mit Rück- und Seitenwänden, Drahtgittersitz TARVIS, Stahlkonstruktion in RAL 5015 himmelblau

Überdachung PEGASUS Fahrscheinautomat, 2 Felder, mit City-Light Werbevitrinen in Seitenwand, Stahlkonstruktion in RAL 7012 basaltgrau

Wartehalle PEGASUS

Wartehalle PEGASUS, Sonderanlage ca. 15 m lang, mit Sitzbänken FERMO und Abfallbehälter DERBY, Stahlkonstruktion in RAL 7016 anthrazitgrau

PEGASUS, 3 Felder, doppelseitig, mit Sitzbank LINUS, Seitenwände in Lochblechausführung, Stahlkonstruktion in RAL 7016 anthrazitgrau, Lochblech in RAL 2002 blutorange

PEGASUS, 2 x 2 Felder, mit Sitzbänken ARES, Rück- und Seitenwände mit Siebdruckstreifen, Stahlkonstruktion in RAL 9002 grauweiß

Gemeinde Großhabersdorf

Kunden über ZIEGLER:

„[...] Sowohl bei der Planung als auch bei der Ausführung und im Gespräch mit ihren fachlich hoch qualifizierten Beratern waren wir sehr zufrieden. Ihre Firma stand uns als fachkompetenter und flexibler Partner zur Seite.
[...] Ihre detailierte Beratung vor Ort und am Telefon ermöglichte eine schnelle und unkomplizierte Auftragsabwicklung. [...] Die Terminierung und die Montage verliefen ohne Einschränkungen zu unserer vollsten Zufriedenheit. Sie beliefern uns seit 10 Jahren mit ihren Produkten. Wir haben die Firma E. Ziegler Metallbearbeitung AG während dieser langjährigen, angenehmen Geschäftsbeziehung als wichtigen Partner schätzen gelernt, der stets mit Engagement und Service unsere Aufträge termingerecht abwickelt. [...]"

Seitenansicht

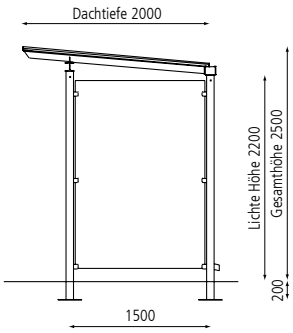

Frontansicht, 3 Felder

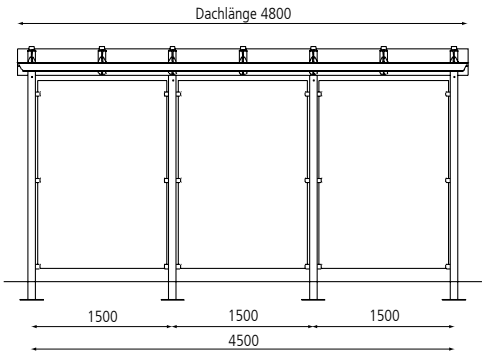

- mm -

Wartehalle PEGASUS

Feldanzahl		2	3	4	6
		1 2	1 2 3	1 2 3 4	1 2 3 4 5 6
Dachlänge x Dachtiefe	m	3,30 x 2,00	4,80 x 2,00	6,30 x 2,00	9,30 x 2,00
Oberfläche Stahlteile		feuerverzinkt und pulverbeschichtet			
Wartehalle PEGASUS (ohne Rück- / Seitenwände)	Nr.	245 400	245 401	245 402	245 405

Mehrpreis für Feldanzahl		2	3	4	6
Rückwand komplett, glashell Raster 1,50 m	Nr.	245 415	245 416	245 417	245 418
Seitenwand, glashell Breite 1,50 m	Nr.	244 552			
Windschutzwand, glashell Breite 1,50 m	Nr.	245 420			
Beleuchtung IP 65, 1 x 36 Watt	Nr.	245 428			

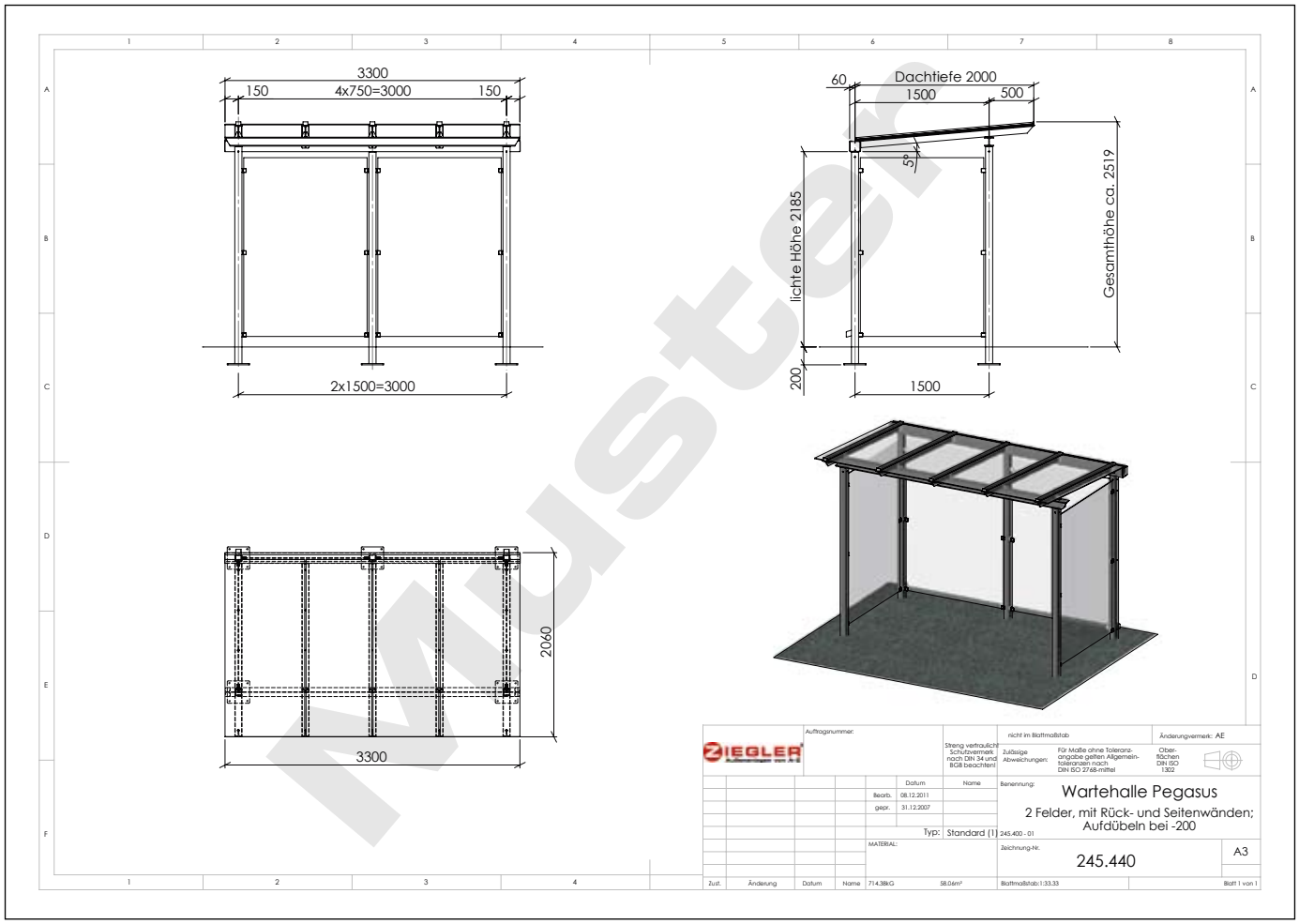

Beispiel-Ausführungszeichnungen

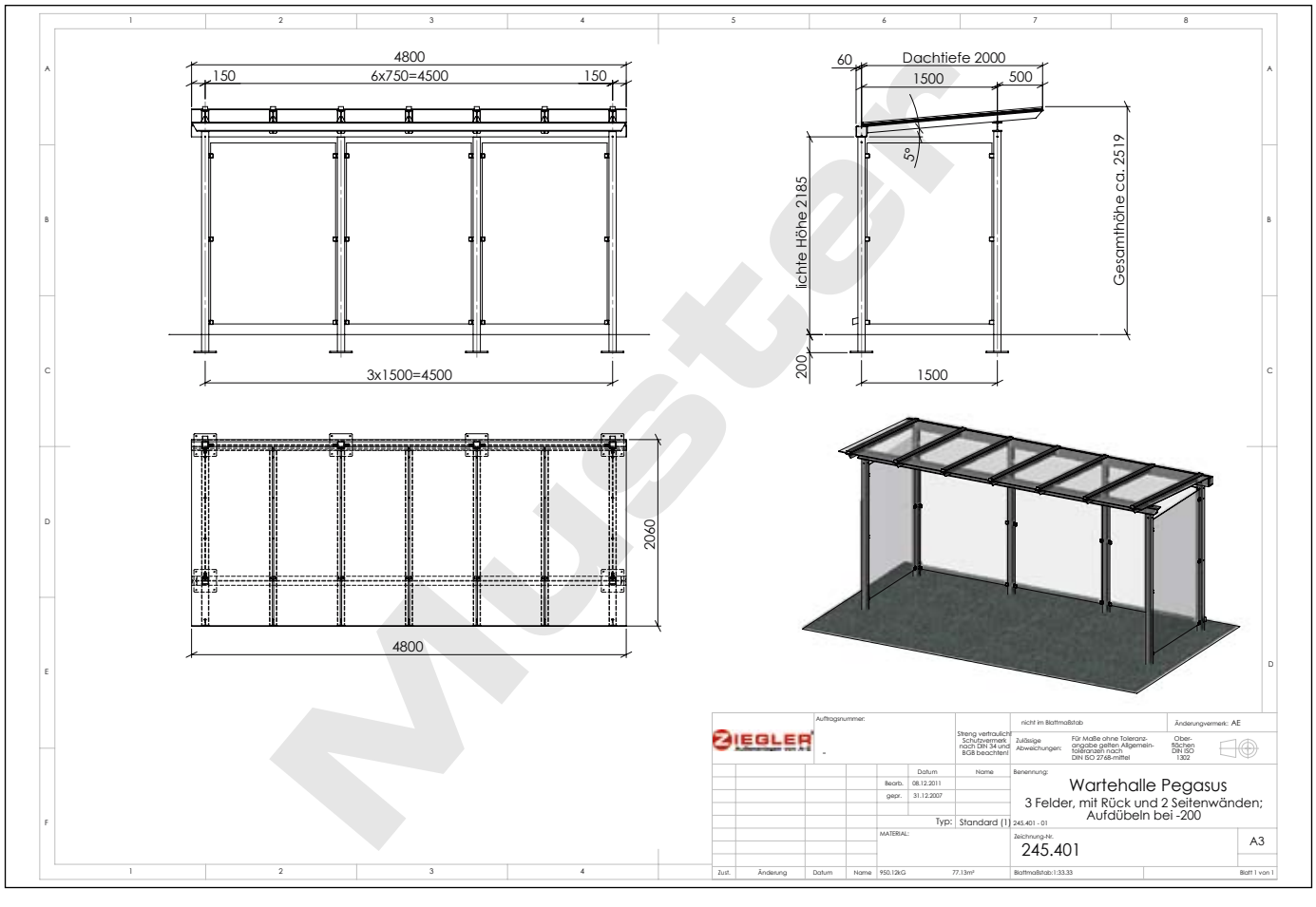

Beispiel-Fundamentpläne

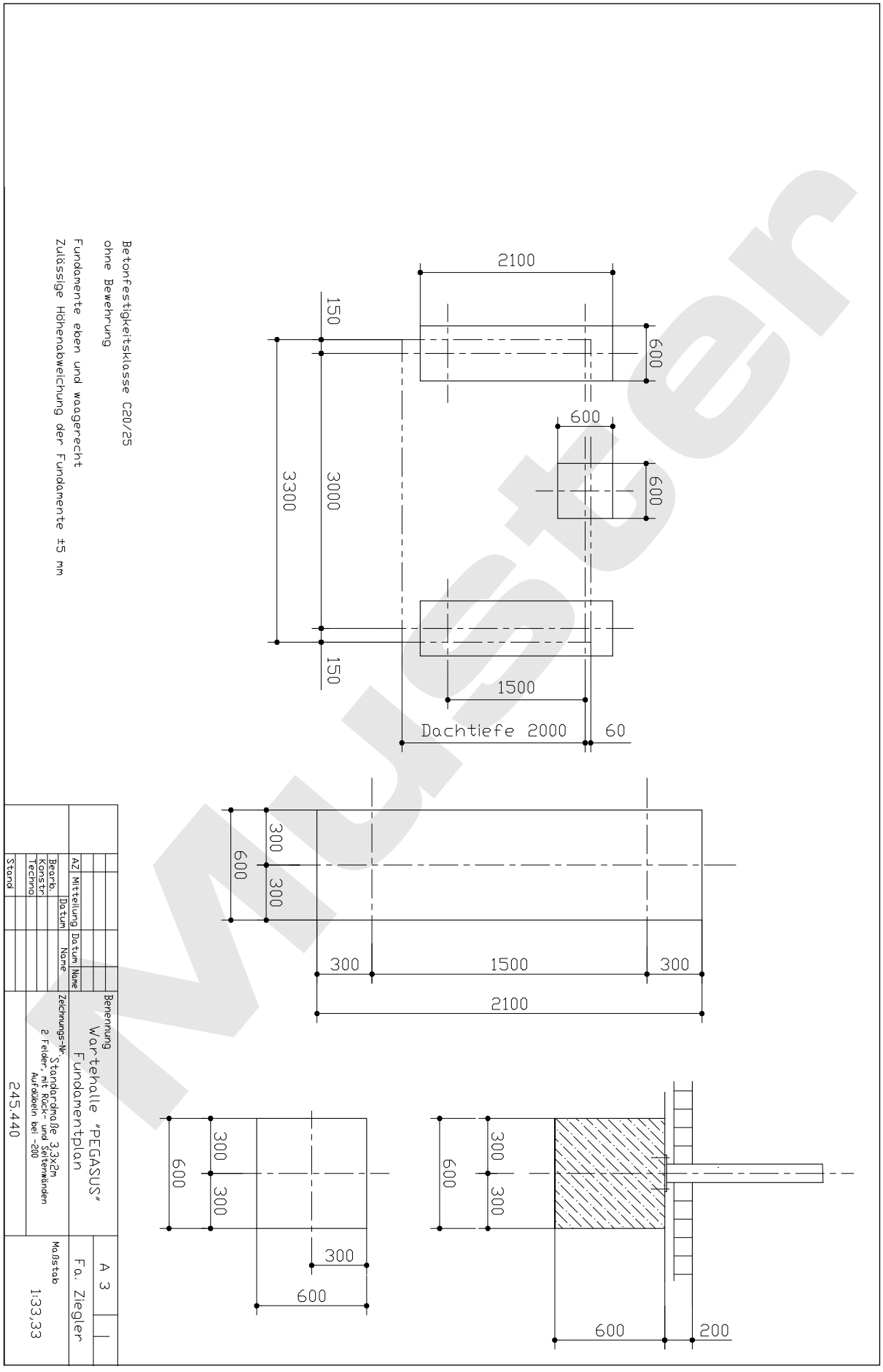

Muster

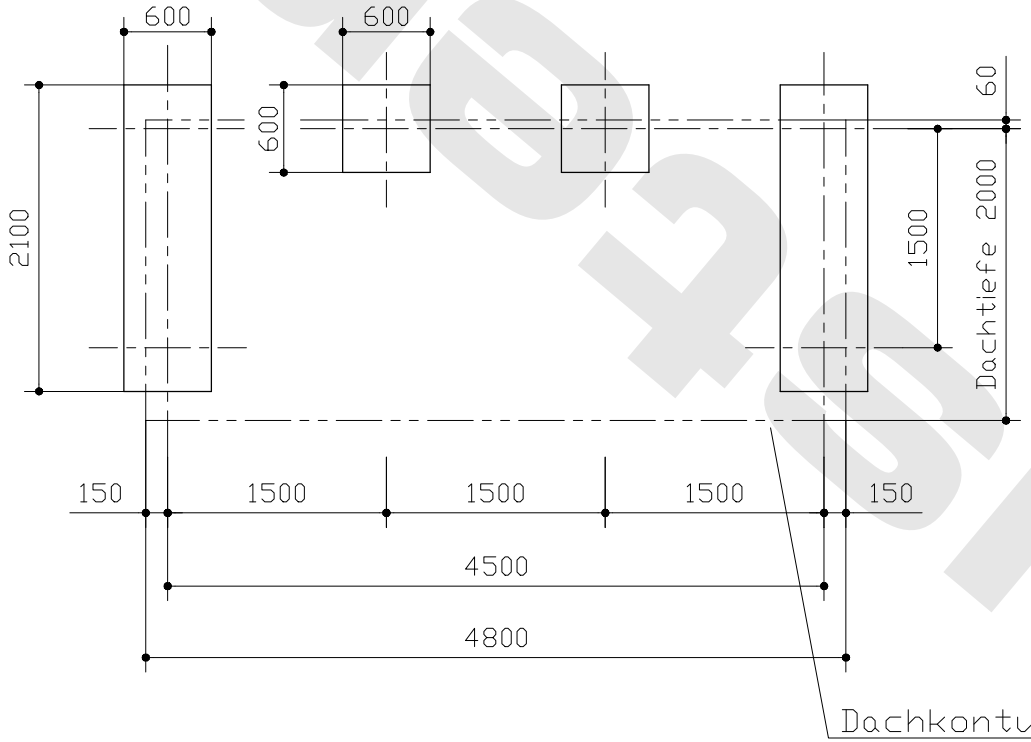

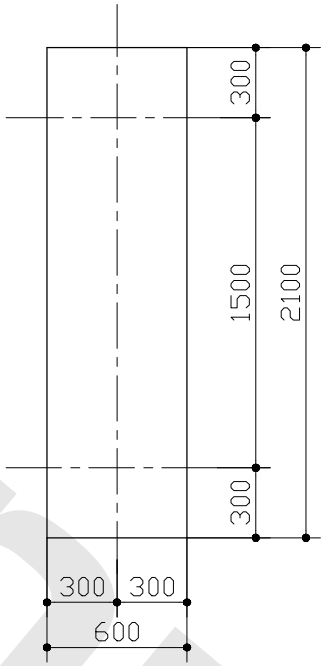

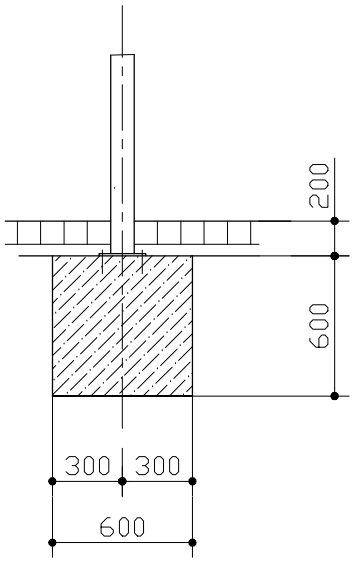

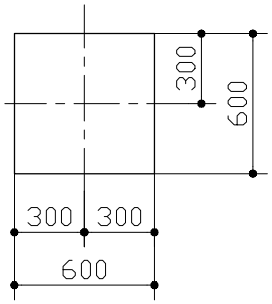

Betonfestigkeitsklasse C20/25
ohne Bewehrung

Fundamente eben und waagerecht
Zulässige Höhenabweichung der Fundamente ±5 mm

	AZ	Mitteilung	Datum	Name	Benennung: Wartehalle "PEGASUS" Fundamentplan
			Datum	Name	Zeichnungs-Nr.: Standardmaße 4,8x2m, 3 Felder, mit Rück- und Seitenwänden, Aufdübeln bei -200
		Bearb.			
		Konstr			
		Techno			
		Stand			245.401

A 3

Fa. Ziegler

Maßstab 1:33,33

Jegsen

ZIEGLER – Ihr innovativer Partner für Stahlleichtbau und Freiflächengestaltung

Kennen Sie schon unser Komplett-Programm? Fordern Sie am besten gleich kostenfrei Ihr persönliches, 800 Seiten starkes Handbuch „Außenanlagen von A-Z", das Fachmagazin „Fahrradgerechte Infrastruktur von A-Z" sowie den Katalog „stadtmobiliar · streetfurniture" an:

www.ziegler-metall.de/kataloge

1 BERATUNG

Unsere kompetenten Mitarbeiter stehen Ihnen jederzeit gerne bei **Fragen zu Ihren Projekten und Bauvorhaben** mit Rat und Tat zur Seite. Rufen Sie uns einfach an – oder vereinbaren Sie einen unverbindlichen Besuchstermin bei Ihnen vor Ort.

2 PLANUNG

Gern erarbeiten unsere Konstrukteure gemeinsam mit Ihnen **individuelle Lösungen für Ihre Projekte** und betreuen Sie auf Wunsch von der Vorentwurfsplanung bis hin zur Realisierung. Wir sind **zertifiziert nach EN 1090-1** und berechnen auf der Bemessungsgrundlage EN 1993 (EC3) die Statik nach den Erfordernissen am Aufstellort für alle Projekte direkt bei uns im Haus.

3 FERTIGUNG

Seit 1993 produzieren und montieren wir auf **über 24.000 m² Betriebsgelände** in Nebelschütz bei Dresden. Unser Know-how sowie modernste Fertigungstechniken garantieren Ihnen eine optimale Verarbeitung und termingerechte Produktion – von der Serienfertigung bis zur Individuallösung.

4 MONTAGE

Unser Montageteam ist bundesweit für Sie im Einsatz und garantiert Ihnen eine fachgerechte Montage. Für die Vorbereitung der notwendigen Fundamente erhalten Sie von uns die entsprechenden Fundamentpläne. Alle Standardkonstruktionen sind statisch geprüft – mit uns sind Sie auf der sicheren Seite.

ZIEGLER®
Außenanlagen von A–Z

Die ZIEGLER-Gruppe in Deutschland Österreich Schweiz Polen

E. ZIEGLER Metallbearbeitung AG · Firmensitz: Maybachstraße 7 · 71229 Leonberg
Verwaltung · Produktion · Logistik: Gewerbepark am See 1 · 01920 Nebelschütz
Free Call 0800 100 49 01 · Free Fax 0800 288 63 50 · www.ziegler-metall.de · info@ziegler-metall.de
Angebote gültig für Kommunen, Handel, Handwerk, Gewerbe, Industrie. Netto-Preise zzgl. gesetzl. MwSt.